hela-2-5(40)-(K170-130-4x14)-ц+по

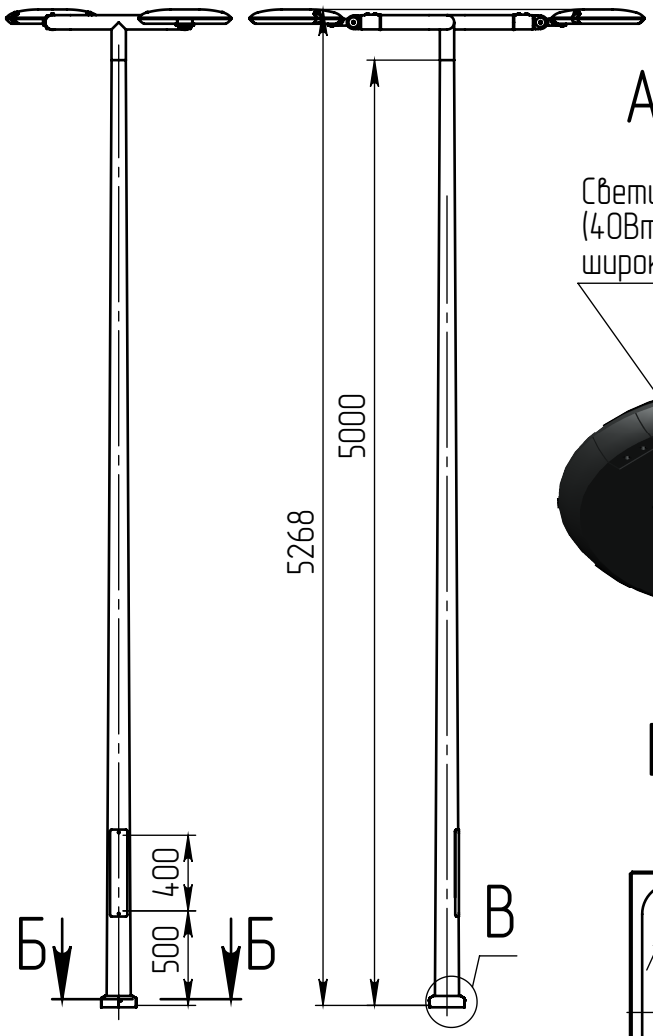

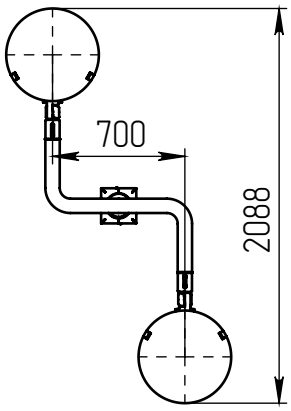

А (1 : 10)

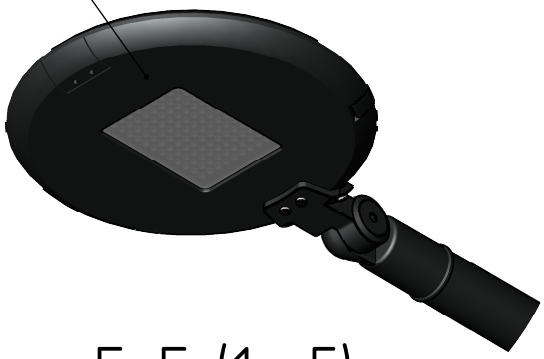

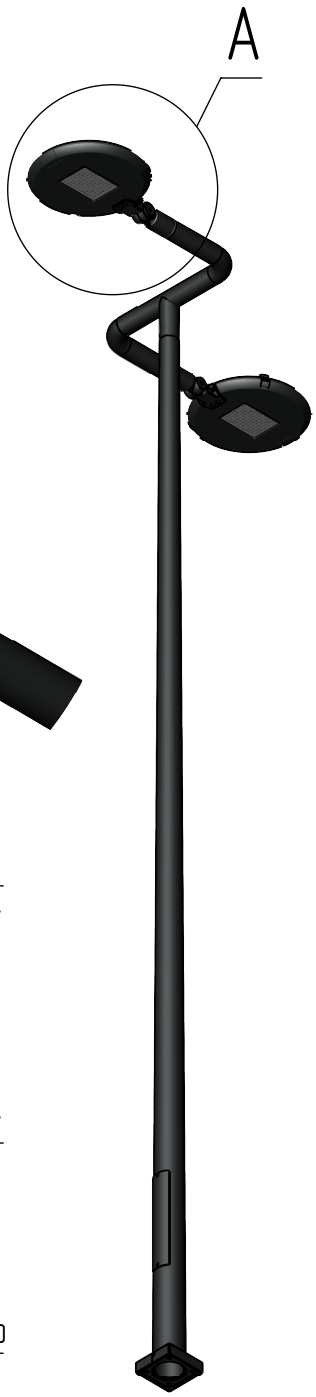

Б–Б (1 : 5)

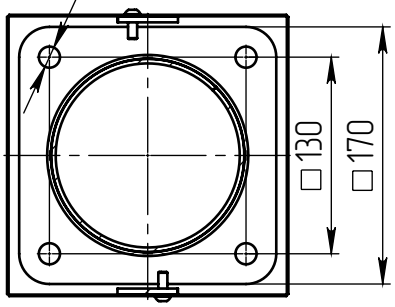

В (1 : 10)

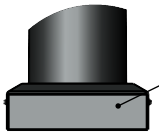

1 Размер для справок.
2 Возможны другие характеристики при заказе.
3 Масса указана без учета покрытия.
4 Покрытие Гор.Ц ГОСТ 9.307-89+порошковое окрашивание (уточняется при заказе).

Изм.	Лист	№ докум.	Подп.	Дата	hela-2-5(40)-(K170-130-4x14)-ц+по
Разраб.					Осветительный комплекс для парков, площадей и др.
Пров.					
Т. контр.					
Гл. констр.					
Н. контр.					
Утв.					

Лит.	Масса	Масштаб
0	75.05	1:40
Лист:	Листов: 1	

Перв. примен.

Справ. №

Подп. и дата

Инв. № дубл.

Взам. инв. №

Подп. и дата

Инв. № подл.

Файл: hela-2-5(40)-(K170-130-4x14)-ц+по

Шифр: Копировал Формат А4